ЧЕК-ЛИСТ ПРИЕМКИ ЯХТЫ (1/4)

RAYS

БЕЗОПАСНОСТЬ	SAFETY EQUIPMENT	
Спасательные жилеты и страховочные обвязки	PFDs/Lifejackets and safety harnesses	
Спасательный плот (проверить дату последнего освидетельствования)	Life raft (check the date of the latest inspection!)	
Спасательный круг/подкова	Life ring/horseshoe life buoy	
Пиротехника (расположение, количество), срок годности	Visual Distress signals location, quantity, expiry date	
Огнетушители (расположение, тип, количество), срок годности	Fire extinguishers location, types, quantity, expiry date	
Пожарные извещатели (расположение)	Smoke and CO detectors location (if any)	
Аптечка (расположение, состав и срок годности)	First aid kit (check location, contents and expiry dates of medication)	
Трюмные помпы (ручная и автоматическая): расположение и проверка работоспособности	Bilge Pump (automatic and manual). Locate manual pump and handle, test function	
Технологические отверстия ниже ватерлинии (количество, расположение). Проверить шланги и вентили (состояние)	Seacocks location and condition. Check hoses and valves condition as well	
Газовые вентили и сигнализация, целостность шлангов, плита (проверить)	Deck and galley gas (propane) shut off valves Location, condition of hoses, stove. Test function.	
Где расположены газовые баллоны? Как переключать?	Location of gas (propane) tanks, switching mechanism	
Наличие аварийных пробок и болтореза	Emergency plugs and cutter location	
ДВИГАТЕЛЬ	**ENGINE**	
Проверка уровня масла и охлаждающей жидкости	Check engine oil stick location and oil level, check cooling water tank	
Проверка уровня и качества масла в редукторе трансмиссии	Check transmission (gearbox) oil level and quality	
Проверка натяжения ремня	Check belt tension	
Количество моточасов	Engine motohours readout	
Наличие запчастей (фильтры, ремень, крыльчатка)	Spare parts availability (filters, belt, impeller)	
Пробный запуск двигателя (идет ли вода, как работают передний и задний ход)	Start engine, check if exhaust pipe spits water, check forward and reverse gear	
Где находится топливный танк и каков его объем, где заливное отверстие?	Fuel tank location, capacity (liters), location of fuel deck fills	
Расположение аварийного вентиля подачи топлива	Emergency fuel valve location	
Индикатор уровня топлива, работоспособность	Fuel level indicator location, test function	
Проверить отсутствие воды и масла под двигателем в машинном отделении	Should be none water and oil drains in the engine compartment	
РУЛЕВАЯ СИСТЕМА	**RUDDER SYSTEM**	
Где аварийный румпель, как устанавливается и работает?	Emergency tiller location, installation and operation procedures	
Есть ли люфт штурвала, одинаково ли отклоняется перо руля вправо и влево?	Check for absence of steering wheel play. Rudder turning right/left should be equal	

RAYS © 2016

ЧЕК-ЛИСТ ПРИЕМКИ ЯХТЫ (2/4)

RAYS

СТОЯЧИЙ ТАКЕЛАЖ И РАНГОУТ	**STANDING RIGGING**	
Проверка натяжения и мест креплений вант и штагов	Check shrouds, forestay and backstay taut and mounting (turnbuckles)	
Проверка вертлюга гика	Check boom swivel	
Проверить состояние рейлингов, лееров и карабинов	Check railings, lifeline (jackline) and pelican hooks condition	
ПАРУСА И БЕГУЧИЙ ТАКЕЛАЖ	**RUNNING RIGGING**	
Поставить паруса, проверить целостность (если позволит ветер)	Unfurl genoa and hoist the mainsail: should be undamaged and move freely (only if weather conditions make it possible!)	
Как устроена система взятия рифов?	Reefing system mechanism	
Проверка состояния шкотов, фалов и пр.	Check condition of sheets and halyards	
Проверить исправность лебедок, наличие основных и запасных ручек к ним	Check condition of winches, winch handles and spare location	
Проверить погоны и каретки	Check genoa tracks and slides	
ЯКОРНАЯ СИСТЕМА	**ANCHOR SYSTEM**	
Проверка работы якорной лебедки. Как сбросить якорь вручную?	Test windlass function. Manual procedures in case of power failure.	
Где находится выключатель-автомат?	Windlass breaker/fuse location	
Какова длина якорной цепи и размечена ли она?	Anchor chain length. Is it marked?	
Где запасной якорь?	Spare anchor location	
Проверить крепление якорной цепи к корпусу	Check anchor chain connection to the hull	
ПРИБОРЫ	**ELECTRONIC DEVICES**	
Рация: проверить на прием и передачу, связавшись с кем-либо	VHF: check transmission by sending and receiving call	
Включить и проверить работу всех имеющихся приборов	Switch on and check all electronic devices	
Эхолот (настройка): измерение от поверхности воды, датчика или киля	Echo sound: depth indicator calibration from water level, sensor or keel	
ЭЛЕКТРИЧЕСТВО	**ELECTRICITY**	
Где находятся аккумуляторы и как закреплены?	Engine and service battery location and mounting	
Где основные выключатели?	Main switches (breakers) location	
Проверка работы зарядного устройства от берега и генератора	Check battery charging from generator and from onshore power line	
Проверка работы навигационных огней	Check all navigation lights	
Проверка работы внутреннего освещения	Check cabin lights	
СИСТЕМА ВОДОСНАБЖЕНИЯ	**WATER SUPPLY SYSTEM**	
Где находятся водяные танки, объем?	Water tanks location, capacity (liters)	
Где находятся заливные горловины?	Water deck fills location	
Где находятся помпа и переключатели танков?	Water pump location. Tank switching procedure	
Индикатор уровня воды, работоспособность	Water level indicator location, test function	
Проверить работу палубного душа	Check deck shower	

RAYS © 2016

ЧЕК-ЛИСТ ПРИЕМКИ ЯХТЫ (3/4)

Проверить бойлер, где его выключатель	Check water heating system, switch location	
ХОЛОДИЛЬНИКИ	**REFRIGERATORS**	
Работа холодильников, слив воды	Operation of refrigeration system, fridge drain	
ГАЛЬЮНЫ	**HEADS**	
Проверка работоспособности помп в гальюнах, как заливается и смывается вода	Check head pumps mechanism, test function	
Проверка работы откачки воды из душа	Check shower pumps mechanism, test function	
Есть ли фекальные танки и как их опорожнять?	Holding tank location (if any), draining mechanism	
ДИНГИ (ТУЗИК) И ПОДВЕСНОЙ МОТОР	**DINGHY AND OUTBOARD**	
Проверить, держит ли воздух (надуть, если не надут)	Check if it inflates properly and holds air	
Найти помпу-лягушку и убедиться, что подходит по диаметру!	Locate air pump and check if it fits!	
Проверить весла и уключины	Check oars (paddles) and oarlocks	
Проверить подвесной мотор (завести, проверить ход)	Start the outboard and check that it spits water	
Проверить наличие бензина (+ канистры)	Check gasoline level, spare gasoline tank	
Проверить наличие ремкомплекта для тузика	Dinghy maintenance kit location	
ШВАРТОВЫЕ КОНЦЫ, КРАНЦЫ, БАГОР	**DOCKING LINES, FENGERS, POLE HOOK**	
Количество и состояние швартовых концов (из них обязательно один длинный!)	Quantity and condition of docking lines, should be at least one long line	
Наличие отпорного крюка (багра)	Location of pole hook (boat hook)	
Наличие, количество и состояние кранцев	Fenders quantity and condition	
ДОКУМЕНТЫ НА ЯХТУ	**BOAT DOCUMENTATION**	
Регистрация яхты, страховка, судовая роль (crew list)	Boat registration, insurance and crew list	
Наличие инструкций к приборам и описания яхты	Operation manuals for all devices and sailing boat	
НАВИГАЦИОННЫЕ КАРТЫ И ПРИНАДЛЕЖНОСТИ	**NAVIGATION CHARTS AND TOOLS**	
Наличие карт, лоций	Nautical charts, cruising guides, pilot books on board	
Бинокль, плоттер, пеленгатор	Binoculars, Breton plotter, hand bearing compass	
ПРОЧЕЕ	**MISCELLANY**	
Где находится инструментальный ящик и что внутри?	Toolbox location and contents	
Где ключи от горловин топливных и водяных танков?	Fuel and water tanks keys location	
Где ключ от яхты?	Main companionway keys location	
Есть ли переносной фонарь и батарейки?	Flashlight and spare batteries	
Повреждения (царапины, сколы, трещины)	Visible Damage (scratches, splits, cracks)	
Осмотреть яхту снаружи и внутри, обнаруженное зафиксировать (фото, запись)!	Make visual examination of hull, all visible surfaces and equipment. Take photos and recording of damage detected!	
МЕСТО, ДАТА И ВРЕМЯ ОСМОТРА	**PLACE, DATE AND TIME OF CHECK IN** **SIGNATURE**	

RAYS © 2016

ЧЕК-ЛИСТ ПРИЕМКИ ЯХТЫ (4/4)

RAYS

ОТМЕТЬТЕ РАСПОЛОЖЕНИЕ / MARK LOCATION

ВОДЯНЫЕ БАКИ И ЗАЛИВНЫЕ ГОРЛОВИНЫ	W	WATER TANKS AND WATER DECK FILLS
ТОПЛИВНЫЕ БАКИ И ЗАЛИВНЫЕ ГОРЛОВИНЫ	F	FUEL TANKS AND FUEL DECK FILLS
ХОЛДИНГ-ТАНКИ И СЛИВНЫЕ ОТВЕРСТИЯ	H	HOLGING TANKS AND WASTE DECK FITTINGS
ОСНОВНЫЕ РУБИЛЬНИКИ	B	MAIN BREAKERS

ОТМЕТЬТЕ РАСПОЛОЖЕНИЕ И ОПИШИТЕ / MARK LOCATION AND DESCRIBE

ПОВРЕЖДЕНИЯ КОРПУСА (ЦАРАПИНЫ, СКОЛЫ, ТРЕЩИНЫ) / VISIBLE DAMAGE (SCRATCHES, SPLITS, CRACKS)

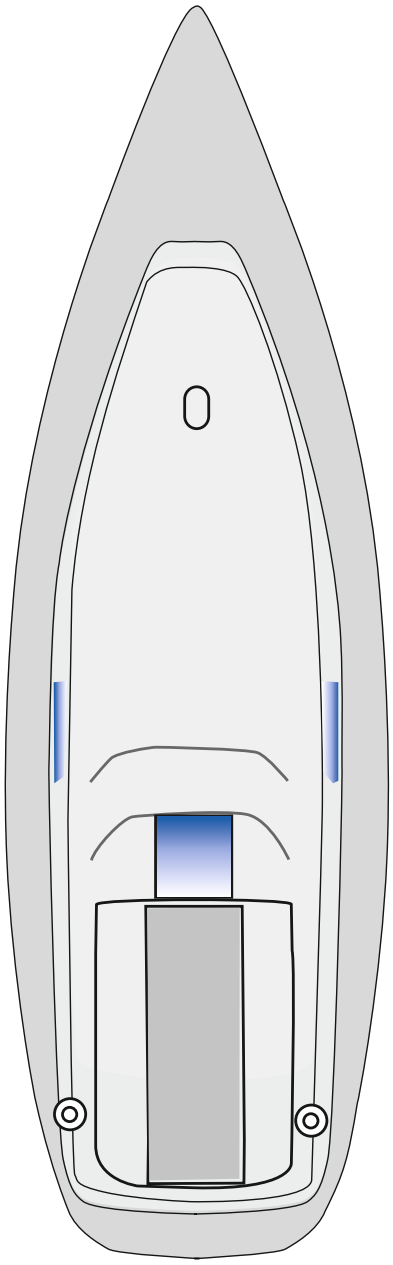

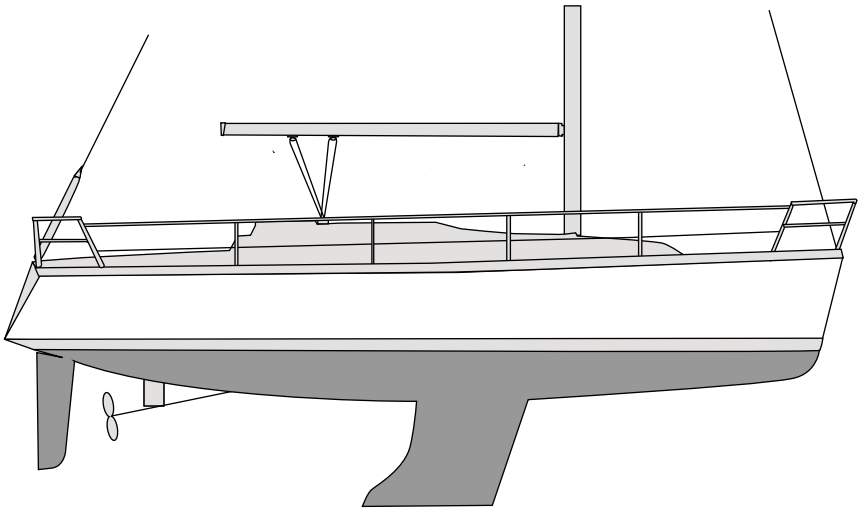

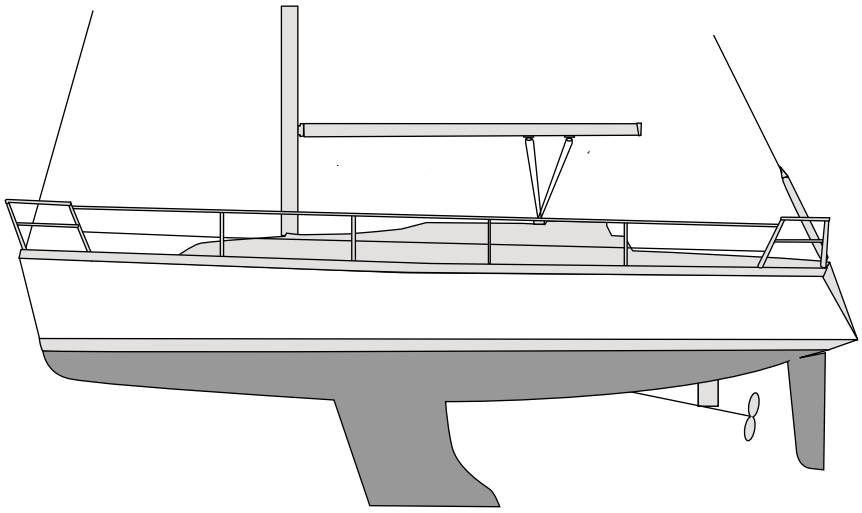

RAYS © 2016